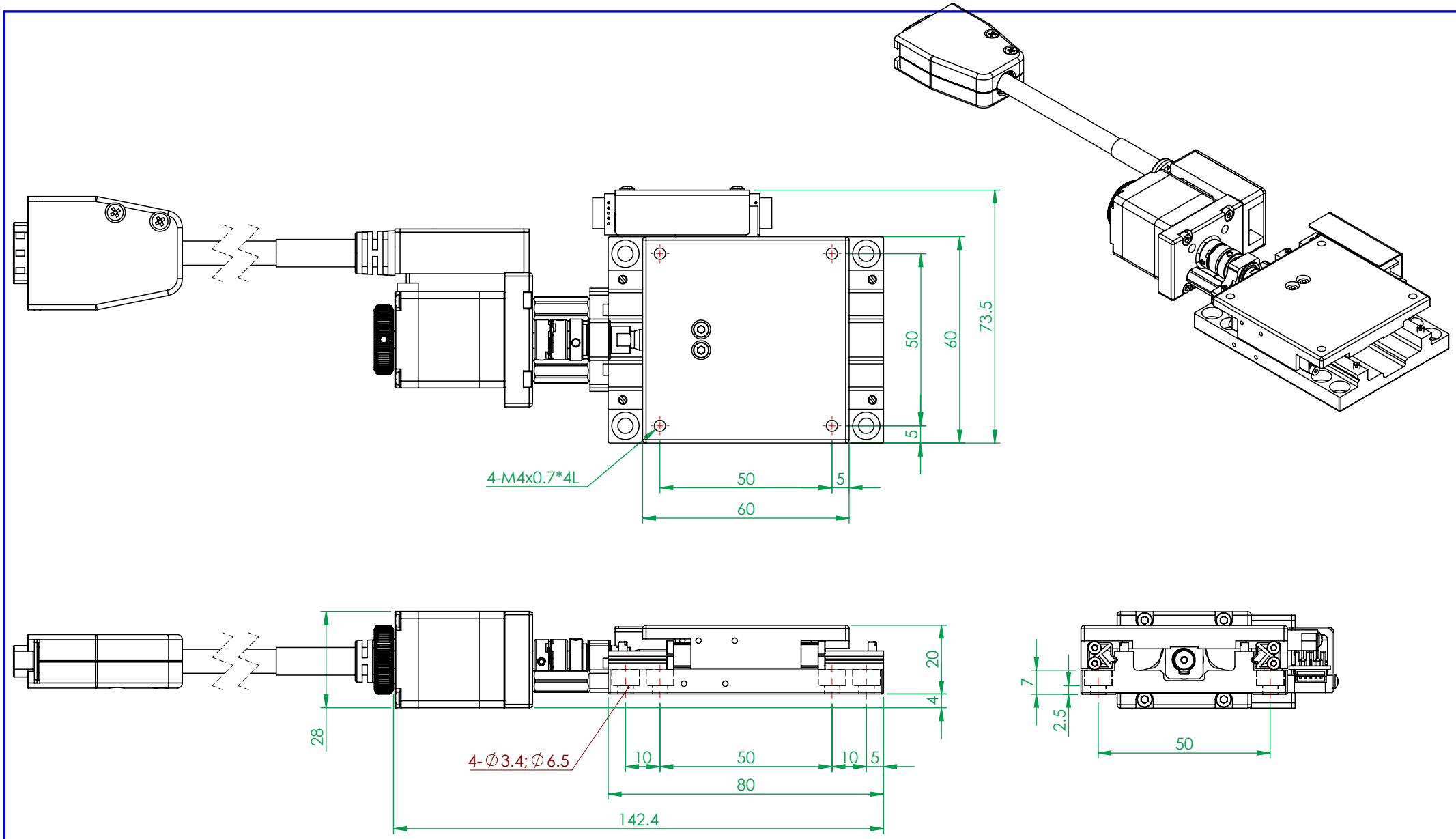

一般公差		精加工:	審核		日期		備註事項	合格成品,獨立包裝保存		機種	AX6030-F2NL
尺寸範圍	容許差	細加工:	繪圖		日期		表面處理	依各零件		料號	3126-AX6030-F2NL-ND-10-T2
0.5 ~ 4	±0.05	粗加工:	設計		日期	2021/9/30	材質	見零件表	數量 1 /組	圖名	電動X軸滾珠式經濟型滑台-6030型
4 ~ 16	±0.07						熱處理			圖號	AX6030-F
16 ~ 68	±0.1						單位	mm	圖紙尺寸 A4	投影	版次 T2
68 ~ 250	±0.2						比例	1:1.5	重量 673.7g		
250 ~ 1000	±0.3										
1000 ~ 1500	±0.5										

熱情 / 團隊 / 創新 / 卓越 Http://www.gmtglobalinc.com
高明鐵企業股份有限公司
GMT GLOBAL INC.
TEL:886-4-7688327 FAX:886-4-7688302